MAXIM Assembly Instruction for30152

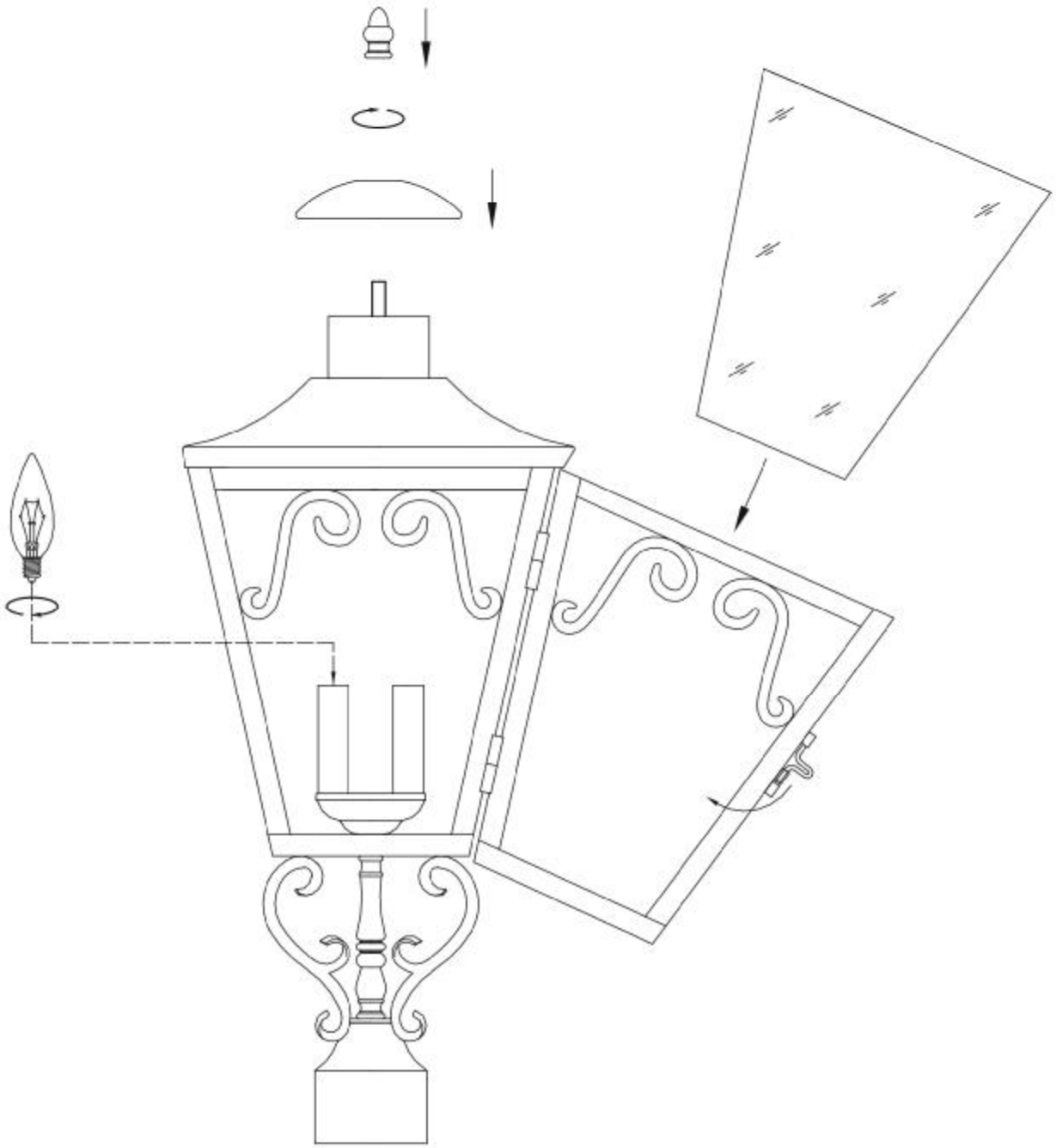

PDF 文件使用 "pdfFactory Pro" 试用版本创建 www.fineprint.com.cn